© MESAN PLASTİK ve METAL SAN. A.Ş. All right reserved.

MESAN FURNITURE EQUIPMENT

SİPARİŞ KODU ORDER CODE АРТИКУЛ	F	AÇIKLAMA DESCRIPTION / НАИМЕНОВАНИЕ	D	LxWxH / kg	Ad Pcs ШТ. / Ad Pcs ШТ.
102-08-60	102, 403	Diamond ayak bağlantı sacı *Diamond leg connection plate* Diamond Монтажная пластина для ножки	86 x 86 x 2mm	29 x 19 x 13 22,000 kg	– 200

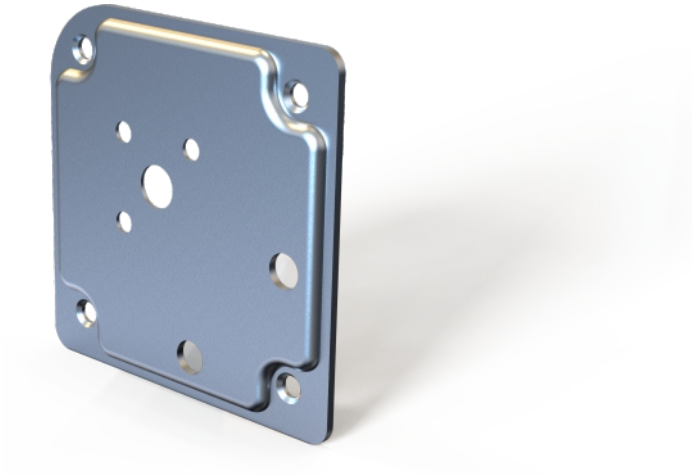

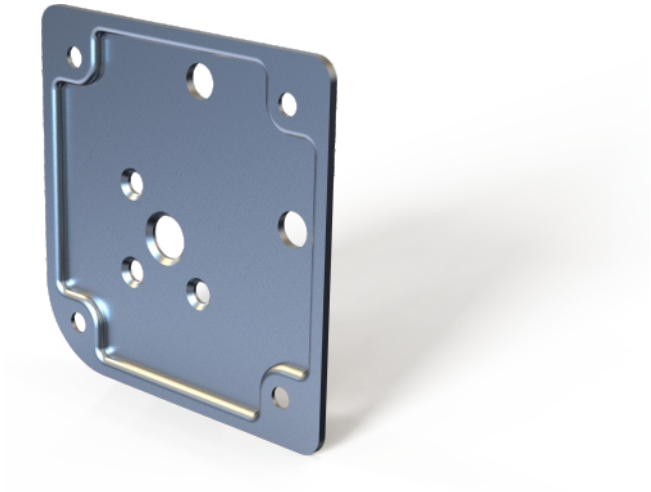
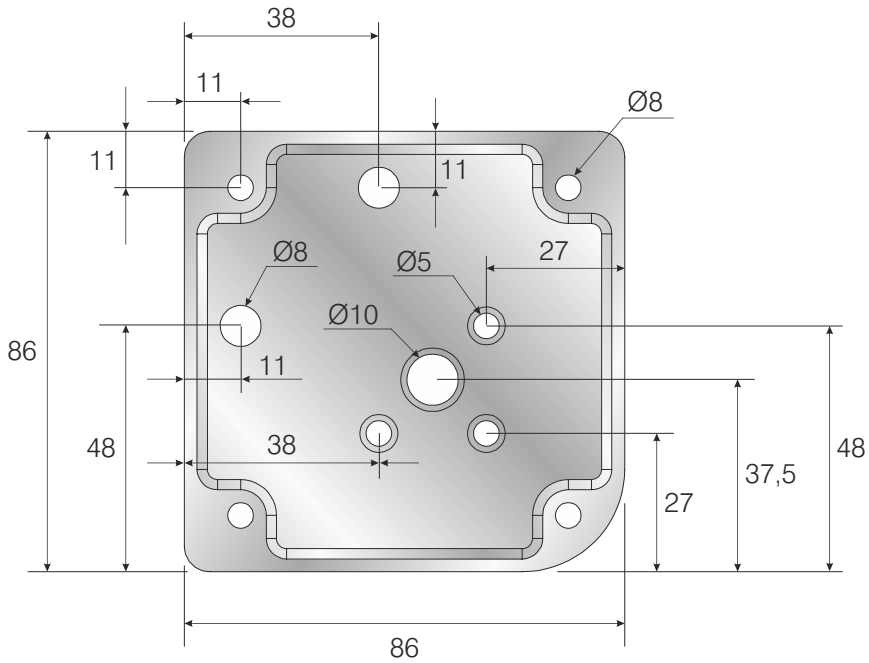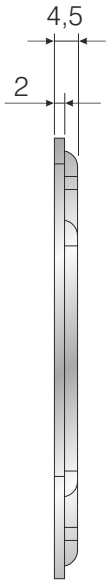
Kalınlık 2 mm
Thickness 2 mm
Толщина 2 мм