© MESAN PLASTİK SAN. ve TİC. LTD. ŞTİ. All right reserved.

MESAN FURNITURE EQUIPMENT

12mm Panel için bağlantı elemanları / *Connecting fittings for 12 mm panel*
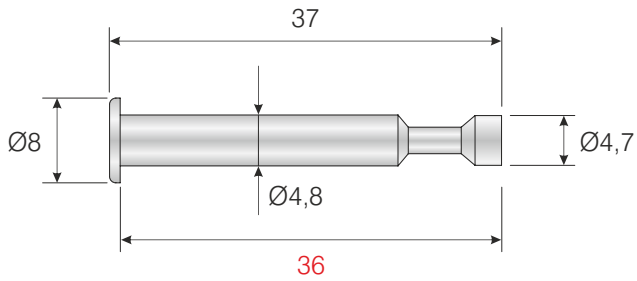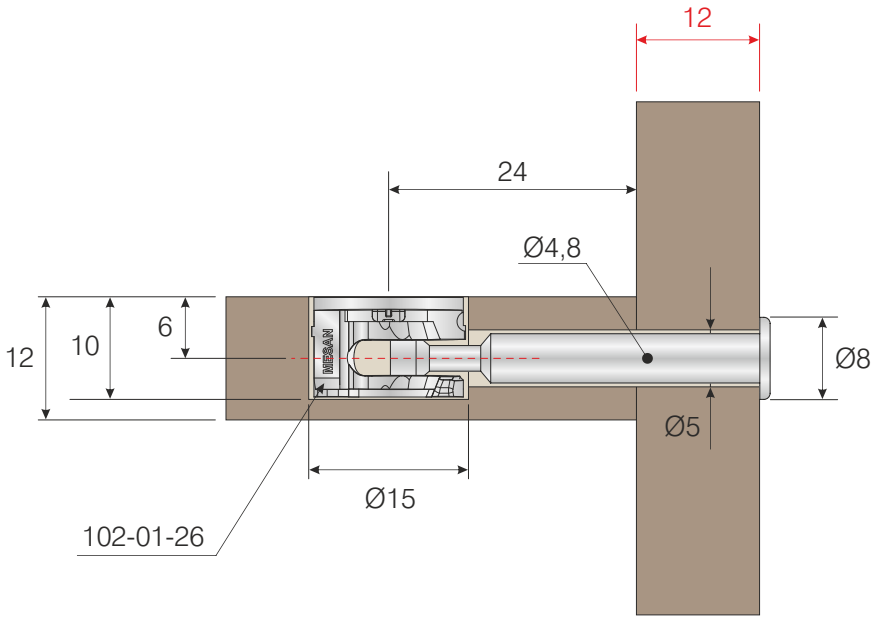
SİPARİŞ KODU ORDER CODE	F	AÇIKLAMA / DESCRIPTION		D	LxWxH / kg	Ad Pcs / Ad Pcs
102-02-54	403	Ø5x36 Msfix Tek Taraflı Mil *Ø5x36 Msfix Capped Bolt*	12mm panel için for 12mm chipboard	Ø5x36mm	29 x 19 x 12 10,900 kg	1.000 2.000